INDHOLDSFORTEGNELSE

Maskinstørrelse: 0.8 - 1.4 ton 2
MA 3
Graveskovle 4
Kipbare planerskovle 1 cyl. 12
Lerskovle 17
Planerskovle 25
Risteskovle 30
MH30 35
Graveskovle 36
Kipbare planerskovle 1 cyl. 44
Lerskovle 49
Planerskovle 57
Risteskovle 62
S30/150 67
Graveskovle 68
Kipbare planerskovle 1 cyl. 76
Lerskovle 81
Planerskovle 89
Risteskovle 94

MASKINSTØRRELSE: 0.8 - 1.4 TON

MA

GRAVESKOVLE

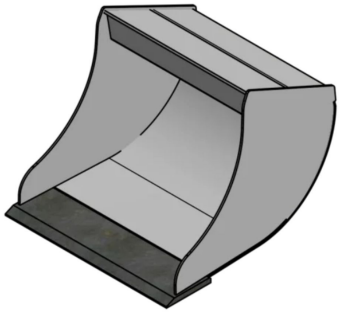

JST E-GS0 GRAVESKOVL, B25, MA

Read More
SKU: JST-100102500N-MA
Price: kr. 2.350,00 Ekskl. moms

Maskinstørrelse [ton]: 0.8 – 1.4
Ophæng: MA
Bredde [mm]: 250
Volumen (SAE) [L]: 23
Vægt (uden ophæng) [kg]: 17
Åbning [mm]: N/A
Åbnings vinkel [°]: N/A
Højde [mm]: N/A

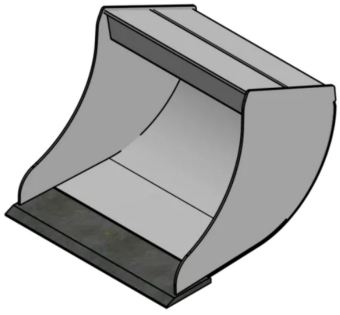

JST E-GS0 GRAVESKOVL, B30, MA

Read More
SKU: JST-100103000N-MA
Price: kr. 2.483,00 Ekskl. moms

Maskinstørrelse [ton]: 0.8 – 1.4
Ophæng: MA
Bredde [mm]: 300
Volumen (SAE) [L]: 29
Vægt (uden ophæng) [kg]: 20
Åbning [mm]: N/A
Åbnings vinkel [°]: N/A
Højde [mm]: N/A

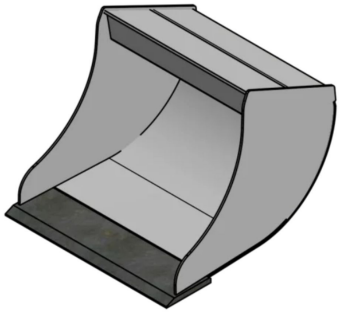

JST E-GS0 GRAVESKOVL, B40, MA

Read More
SKU: JST-100104000N-MA
Price: kr. 2.783,00 Ekskl. moms

Maskinstørrelse [ton]: 0.8 – 1.4
Ophæng: MA
Bredde [mm]: 400
Volumen (SAE) [L]: 41
Vægt (uden ophæng) [kg]: 23
Åbning [mm]: N/A
Åbnings vinkel [°]: N/A
Højde [mm]: N/A

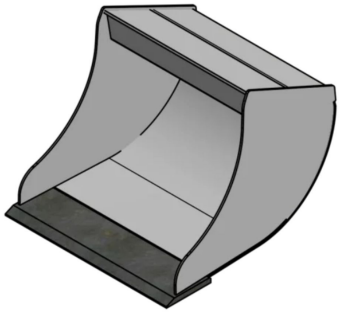

JST E-GS0 GRAVESKOVL, B50, MA

Read More
SKU: JST-100105000N-MA
Price: kr. 2.950,00 Ekskl. moms

Maskinstørrelse [ton]: 0.8 – 1.4
Ophæng: MA
Bredde [mm]: 500
Volumen (SAE) [L]: 53
Vægt (uden ophæng) [kg]: 26
Åbning [mm]: N/A
Åbnings vinkel [°]: N/A
Højde [mm]: N/A

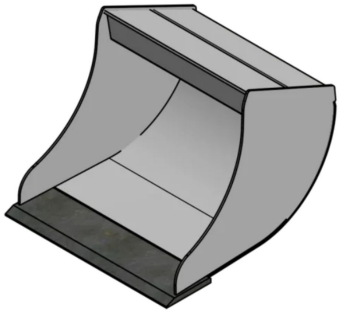

JST E-GS0 GRAVESKOVL, B60, MA

Read More
SKU: JST-100106000N-MA
Price: kr. 3.216,00 Ekskl. moms

Maskinstørrelse [ton]: 0.8 – 1.4
Ophæng: MA
Bredde [mm]: 600
Volumen (SAE) [L]: 65
Vægt (uden ophæng) [kg]: 29
Åbning [mm]: N/A
Åbnings vinkel [°]: N/A
Højde [mm]: N/A

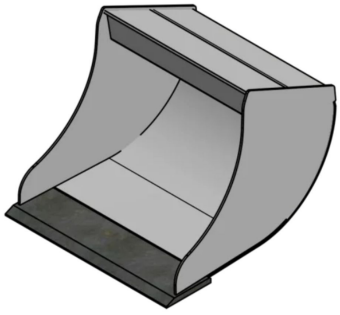

JST E-GS0 GRAVESKOVL, B20, MA

Read More
SKU: JST-100102000N-MA
Price: kr. 2.183,00 Ekskl. moms

Maskinstørrelse [ton]: 0.8 – 1.4
Ophæng: MA
Bredde [mm]: 200
Volumen (SAE) [L]: 17
Vægt (uden ophæng) [kg]: 15
Åbning [mm]: N/A
Åbnings vinkel [°]: N/A
Højde [mm]: N/A

KIPBARE PLANERSKOVLE 1 CYL.

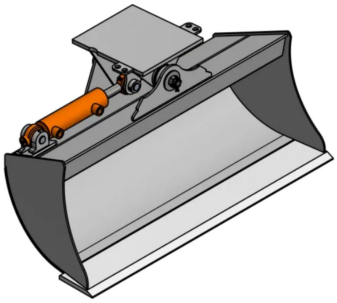

JST E-KPS0 KIPBAR PLANERSKOVL, B80, MA

Read More
SKU: JST-100508000N-MA
Price: kr. 10.050,00 Ekskl. moms

Maskinstørrelse [ton]: 0.8 – 1.4
Ophæng: MA
Bredde [mm]: 800
Volumen (SAE) [L]: 48
Vægt (uden ophæng) [kg]: 48
Åbning [mm]: N/A
Åbnings vinkel [°]: N/A
Højde [mm]: N/A

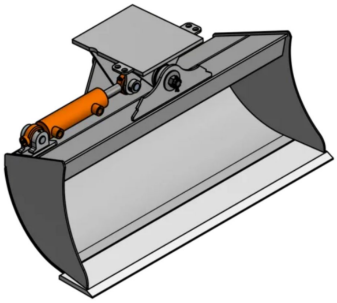

JST E-KPS0 KIPBAR PLANERSKOVL, B90, MA

Read More
SKU: JST-100509000N-MA
Price: kr. 10.516,00 Ekskl. moms

Maskinstørrelse [ton]: 0.8 – 1.4
Ophæng: MA
Bredde [mm]: 900
Volumen (SAE) [L]: 65
Vægt (uden ophæng) [kg]: 62
Åbning [mm]: N/A
Åbnings vinkel [°]: N/A
Højde [mm]: N/A

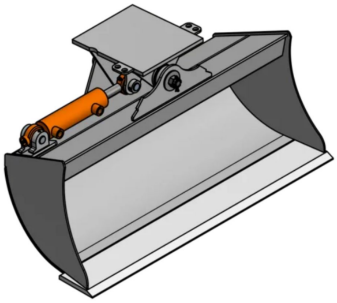

JST E-KPS0 KIPBAR PLANERSKOVL, B100, MA

Read More
SKU: JST-100510000N-MA
Price: kr. 11.266,00 Ekskl. moms

Maskinstørrelse [ton]: 0.8 – 1.4
Ophæng: MA
Bredde [mm]: 1000
Volumen (SAE) [L]: N/A
Vægt (uden ophæng) [kg]: 63
Åbning [mm]: N/A
Åbnings vinkel [°]: N/A
Højde [mm]: N/A

LERSKOVLE

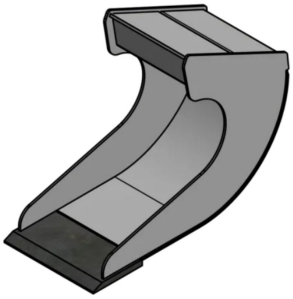

JST E-LS0 LERSKOVL, B20, MA

Read More
SKU: JST-100002000N-MA
Price: kr. 2.183,00 Ekskl. moms

Maskinstørrelse [ton]: 0.8 – 1.4
Ophæng: MA
Bredde [mm]: 200
Volumen (SAE) [L]: 17
Vægt (uden ophæng) [kg]: 15
Åbning [mm]: N/A
Åbnings vinkel [°]: N/A
Højde [mm]: N/A

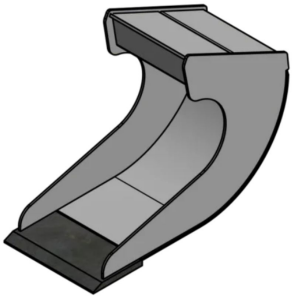

JST E-LS0 LERSKOVL, B25, MA

Read More
SKU: JST-100002500N-MA
Price: kr. 2.350,00 Ekskl. moms

Maskinstørrelse [ton]: 0.8 – 1.4
Ophæng: MA
Bredde [mm]: 250
Volumen (SAE) [L]: 23
Vægt (uden ophæng) [kg]: 17
Åbning [mm]: N/A
Åbnings vinkel [°]: N/A
Højde [mm]: N/A

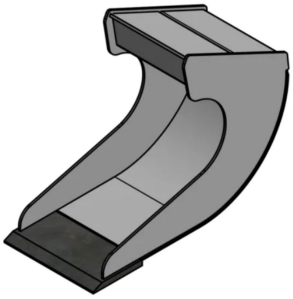

JST E-LS0 LERSKOVL, B30, MA

Read More
SKU: JST-100003000N-MA
Price: kr. 2.483,00 Ekskl. moms

Maskinstørrelse [ton]: 0.8 – 1.4
Ophæng: MA
Bredde [mm]: 300
Volumen (SAE) [L]: 29
Vægt (uden ophæng) [kg]: 20
Åbning [mm]: N/A
Åbnings vinkel [°]: N/A
Højde [mm]: N/A

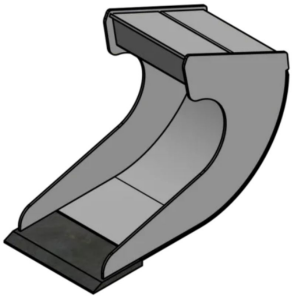

JST E-LS0 LERSKOVL, B35, MA

Read More
SKU: JST-100003500N-MA
Price: kr. 2.666,00 Ekskl. moms

Maskinstørrelse [ton]: 0.8 – 1.4
Ophæng: MA
Bredde [mm]: 350
Volumen (SAE) [L]: 35
Vægt (uden ophæng) [kg]: 21
Åbning [mm]: N/A
Åbnings vinkel [°]: N/A
Højde [mm]: N/A

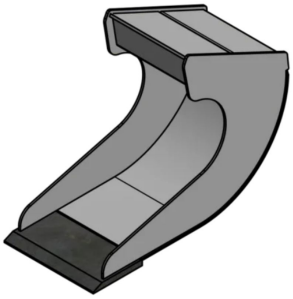

JST E-LS0 LERSKOVL, B40, MA

Read More
SKU: JST-100004000N-MA
Price: kr. 2.783,00 Ekskl. moms

Maskinstørrelse [ton]: 0.8 – 1.4
Ophæng: MA
Bredde [mm]: 400
Volumen (SAE) [L]: 41
Vægt (uden ophæng) [kg]: 23
Åbning [mm]: N/A
Åbnings vinkel [°]: N/A
Højde [mm]: N/A

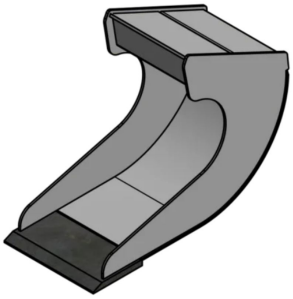

JST E-LS0 LERSKOVL, B50, MA

Read More
SKU: JST-100005000N-MA
Price: kr. 2.950,00 Ekskl. moms

Maskinstørrelse [ton]: 0.8 – 1.4
Ophæng: MA
Bredde [mm]: 500
Volumen (SAE) [L]: 53
Vægt (uden ophæng) [kg]: 35
Åbning [mm]: N/A
Åbnings vinkel [°]: N/A
Højde [mm]: N/A

PLANERSKOVLE

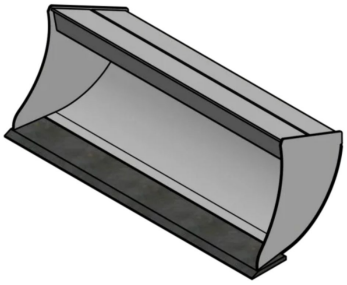

JST E-PS0 PLANERSKOVL, B100, MA

Read More
SKU: JST-100410000N-MA
Price: kr. 4.216,00 Ekskl. moms

Maskinstørrelse [ton]: 0.8 – 1.4
Ophæng: MA
Bredde [mm]: 1000
Volumen (SAE) [L]: 82
Vægt (uden ophæng) [kg]: 44
Åbning [mm]: N/A
Åbnings vinkel [°]: N/A
Højde [mm]: N/A

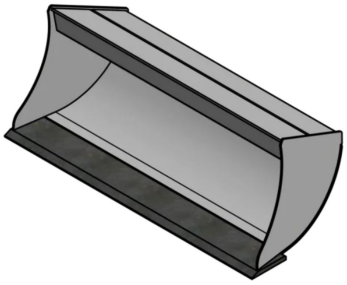

JST E-PS0 PLANERSKOVL, B80, MA

Read More
SKU: JST-100408000N-MA
Price: kr. 3.683,00 Ekskl. moms

Maskinstørrelse [ton]: 0.8 – 1.4
Ophæng: MA
Bredde [mm]: 800
Volumen (SAE) [L]: 51
Vægt (uden ophæng) [kg]: 25
Åbning [mm]: N/A
Åbnings vinkel [°]: N/A
Højde [mm]: N/A

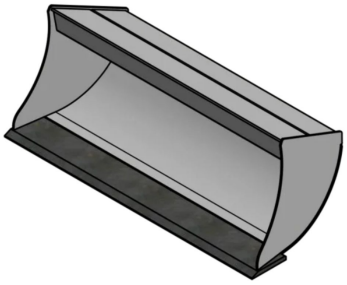

JST E-PS0 PLANERSKOVL, B90, MA

Read More
SKU: JST-100409000N-MA
Price: kr. 3.900,00 Ekskl. moms

Maskinstørrelse [ton]: 0.8 – 1.4
Ophæng: MA
Bredde [mm]: 900
Volumen (SAE) [L]: 72
Vægt (uden ophæng) [kg]: 40
Åbning [mm]: N/A
Åbnings vinkel [°]: N/A
Højde [mm]: N/A

RISTESKOVLE

JST E-RS0 RISTESKOVL, B60, MA

Read More
SKU: JST-100306000N-MA
Price: kr. 5.533,00 Ekskl. moms

Maskinstørrelse [ton]: 0.8 – 1.4
Ophæng: MA
Bredde [mm]: 600
Volumen (SAE) [L]: 65
Vægt (uden ophæng) [kg]: 55
Åbning [mm]: N/A
Åbnings vinkel [°]: N/A
Højde [mm]: N/A

JST E-RS0 RISTESKOVL, B40, MA

Read More
SKU: JST-100304000N-MA
Price: kr. 4.866,00 Ekskl. moms

Maskinstørrelse [ton]: 0.8 – 1.4
Ophæng: MA
Bredde [mm]: 400
Volumen (SAE) [L]: 41
Vægt (uden ophæng) [kg]: 45
Åbning [mm]: N/A
Åbnings vinkel [°]: N/A
Højde [mm]: N/A

JST E-RS0 RISTESKOVL, B50, MA

Read More
SKU: JST-100305000N-MA
Price: kr. 4.933,00 Ekskl. moms

Maskinstørrelse [ton]: 0.8 – 1.4
Ophæng: MA
Bredde [mm]: 500
Volumen (SAE) [L]: 53
Vægt (uden ophæng) [kg]: 50
Åbning [mm]: N/A
Åbnings vinkel [°]: N/A
Højde [mm]: N/A

MH30

GRAVESKOVLE

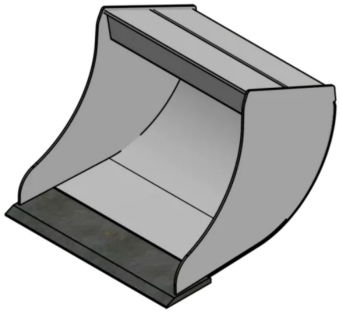

JST E-GS0 GRAVESKOVL, B25, MH30

Read More
SKU: JST-100102500N-MH30
Price: kr. 2.350,00 Ekskl. moms

Maskinstørrelse [ton]: 0.8 – 1.4
Ophæng: MH30
Bredde [mm]: 250
Volumen (SAE) [L]: 23
Vægt (uden ophæng) [kg]: 17
Åbning [mm]: N/A
Åbnings vinkel [°]: N/A
Højde [mm]: N/A

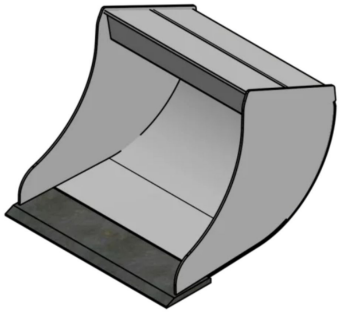

JST E-GS0 GRAVESKOVL, B30, MH30

Read More
SKU: JST-100103000N-MH30
Price: kr. 2.483,00 Ekskl. moms

Maskinstørrelse [ton]: 0.8 – 1.4
Ophæng: MH30
Bredde [mm]: 300
Volumen (SAE) [L]: 29
Vægt (uden ophæng) [kg]: 20
Åbning [mm]: N/A
Åbnings vinkel [°]: N/A
Højde [mm]: N/A

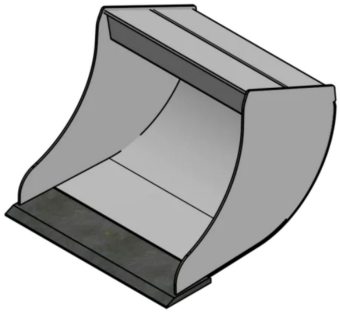

JST E-GS0 GRAVESKOVL, B40, MH30

Read More
SKU: JST-100104000N-MH30
Price: kr. 2.783,00 Ekskl. moms

Maskinstørrelse [ton]: 0.8 – 1.4
Ophæng: MH30
Bredde [mm]: 400
Volumen (SAE) [L]: 41
Vægt (uden ophæng) [kg]: 23
Åbning [mm]: N/A
Åbnings vinkel [°]: N/A
Højde [mm]: N/A

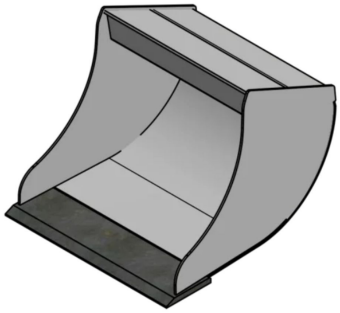

JST E-GS0 GRAVESKOVL, B50, MH30

Read More
SKU: JST-100105000N-MH30
Price: kr. 2.950,00 Ekskl. moms

Maskinstørrelse [ton]: 0.8 – 1.4
Ophæng: MH30
Bredde [mm]: 500
Volumen (SAE) [L]: 53
Vægt (uden ophæng) [kg]: 26
Åbning [mm]: N/A
Åbnings vinkel [°]: N/A
Højde [mm]: N/A

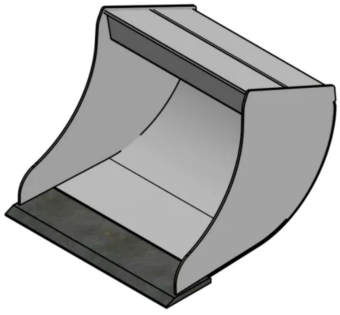

JST E-GS0 GRAVESKOVL, B60, MH30

Read More
SKU: JST-100106000N-MH30
Price: kr. 3.216,00 Ekskl. moms

Maskinstørrelse [ton]: 0.8 – 1.4
Ophæng: MH30
Bredde [mm]: 600
Volumen (SAE) [L]: 65
Vægt (uden ophæng) [kg]: 29
Åbning [mm]: N/A
Åbnings vinkel [°]: N/A
Højde [mm]: N/A

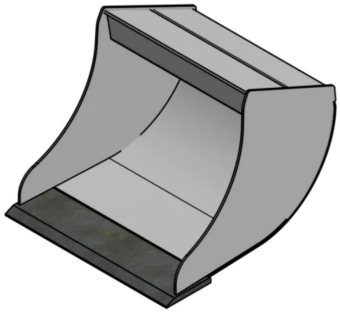

JST E-GS0 GRAVESKOVL, B20, MH30

Read More
SKU: JST-100102000N-MH30
Price: kr. 2.183,00 Ekskl. moms

Maskinstørrelse [ton]: 0.8 – 1.4
Ophæng: MH30
Bredde [mm]: 200
Volumen (SAE) [L]: 17
Vægt (uden ophæng) [kg]: 15
Åbning [mm]: N/A
Åbnings vinkel [°]: N/A
Højde [mm]: N/A

KIPBARE PLANERSKOVLE 1 CYL.

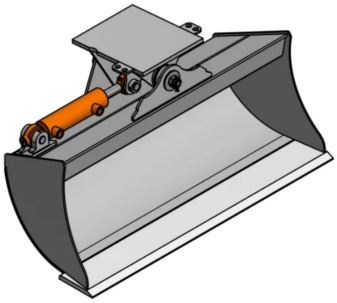

JST E-KPS0 KIPBAR PLANERSKOVL, B80, MH30

Read More
SKU: JST-100508000N-MH30
Price: kr. 10.050,00 Ekskl. moms

Maskinstørrelse [ton]: 0.8 – 1.4
Ophæng: MH30
Bredde [mm]: 800
Volumen (SAE) [L]: 48
Vægt (uden ophæng) [kg]: 48
Åbning [mm]: N/A
Åbnings vinkel [°]: N/A
Højde [mm]: N/A

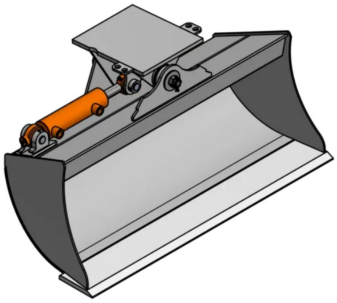

JST E-KPS0 KIPBAR PLANERSKOVL, B90, MH30

Read More
SKU: JST-100509000N-MH30
Price: kr. 10.516,00 Ekskl. moms

Maskinstørrelse [ton]: 0.8 – 1.4
Ophæng: MH30
Bredde [mm]: 900
Volumen (SAE) [L]: 65
Vægt (uden ophæng) [kg]: 62
Åbning [mm]: N/A
Åbnings vinkel [°]: N/A
Højde [mm]: N/A

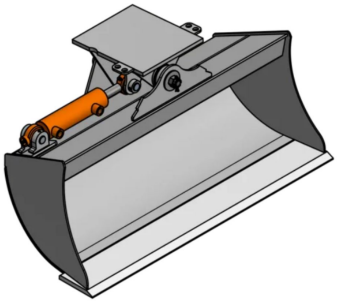

JST E-KPS0 KIPBAR PLANERSKOVL, B100, MH30

Read More
SKU: JST-100510000N-MH30
Price: kr. 11.266,00 Ekskl. moms

Maskinstørrelse [ton]: 0.8 – 1.4
Ophæng: MH30
Bredde [mm]: 1000
Volumen (SAE) [L]: N/A
Vægt (uden ophæng) [kg]: 63
Åbning [mm]: N/A
Åbnings vinkel [°]: N/A
Højde [mm]: N/A

LERSKOVLE

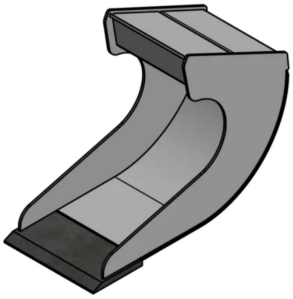

JST E-LS0 LERSKOVL, B20, MH30

Read More
SKU: JST-100002000N-MH30
Price: kr. 2.183,00 Ekskl. moms

Maskinstørrelse [ton]: 0.8 – 1.4
Ophæng: MH30
Bredde [mm]: 200
Volumen (SAE) [L]: 17
Vægt (uden ophæng) [kg]: 15
Åbning [mm]: N/A
Åbnings vinkel [°]: N/A
Højde [mm]: N/A

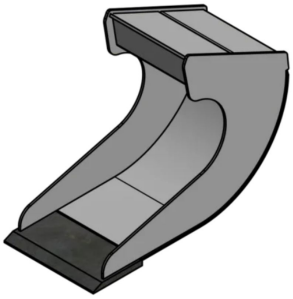

JST E-LS0 LERSKOVL, B25, MH30

Read More
SKU: JST-100002500N-MH30
Price: kr. 2.350,00 Ekskl. moms

Maskinstørrelse [ton]: 0.8 – 1.4
Ophæng: MH30
Bredde [mm]: 250
Volumen (SAE) [L]: 23
Vægt (uden ophæng) [kg]: 17
Åbning [mm]: N/A
Åbnings vinkel [°]: N/A
Højde [mm]: N/A

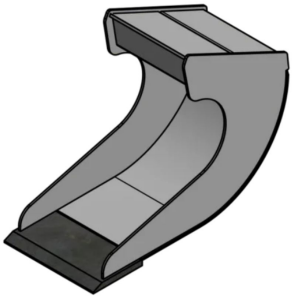

JST E-LS0 LERSKOVL, B30, MH30

Read More
SKU: JST-100003000N-MH30
Price: kr. 2.483,00 Ekskl. moms

Maskinstørrelse [ton]: 0.8 – 1.4
Ophæng: MH30
Bredde [mm]: 300
Volumen (SAE) [L]: 29
Vægt (uden ophæng) [kg]: 20
Åbning [mm]: N/A
Åbnings vinkel [°]: N/A
Højde [mm]: N/A

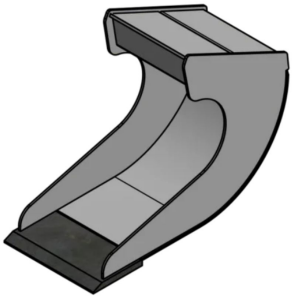

JST E-LS0 LERSKOVL, B35, MH30

Read More
SKU: JST-100003500N-MH30
Price: kr. 2.666,00 Ekskl. moms

Maskinstørrelse [ton]: 0.8 – 1.4
Ophæng: MH30
Bredde [mm]: 350
Volumen (SAE) [L]: 35
Vægt (uden ophæng) [kg]: 21
Åbning [mm]: N/A
Åbnings vinkel [°]: N/A
Højde [mm]: N/A

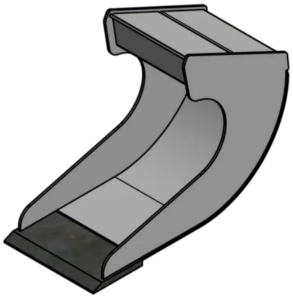

JST E-LS0 LERSKOVL, B40, MH30

Read More
SKU: JST-100004000N-MH30
Price: kr. 2.783,00 Ekskl. moms

Maskinstørrelse [ton]: 0.8 – 1.4
Ophæng: MH30
Bredde [mm]: 400
Volumen (SAE) [L]: 41
Vægt (uden ophæng) [kg]: 23
Åbning [mm]: N/A
Åbnings vinkel [°]: N/A
Højde [mm]: N/A

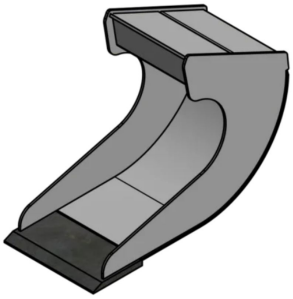

JST E-LS0 LERSKOVL, B50, MH30

Read More
SKU: JST-100005000N-MH30
Price: kr. 2.950,00 Ekskl. moms

Maskinstørrelse [ton]: 0.8 – 1.4
Ophæng: MH30
Bredde [mm]: 500
Volumen (SAE) [L]: 53
Vægt (uden ophæng) [kg]: 35
Åbning [mm]: N/A
Åbnings vinkel [°]: N/A
Højde [mm]: N/A

PLANERSKOVLE

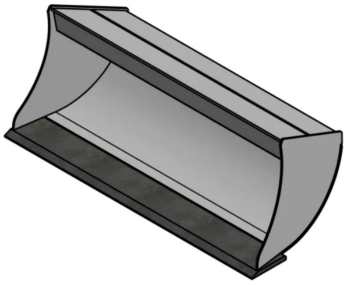

JST E-PS0 PLANERSKOVL, B90, MH30

Read More
SKU: JST-100409000N-MH30
Price: kr. 3.900,00 Ekskl. moms

Maskinstørrelse [ton]: 0.8 – 1.4
Ophæng: MH30
Bredde [mm]: 900
Volumen (SAE) [L]: 72
Vægt (uden ophæng) [kg]: 40
Åbning [mm]: N/A
Åbnings vinkel [°]: N/A
Højde [mm]: N/A

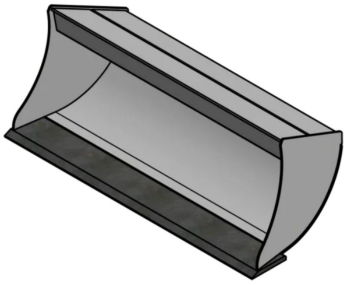

JST E-PS0 PLANERSKOVL, B100, MH30

Read More
SKU: JST-100410000N-MH30
Price: kr. 4.216,00 Ekskl. moms

Maskinstørrelse [ton]: 0.8 – 1.4
Ophæng: MH30
Bredde [mm]: 1000
Volumen (SAE) [L]: 82
Vægt (uden ophæng) [kg]: 44
Åbning [mm]: N/A
Åbnings vinkel [°]: N/A
Højde [mm]: N/A

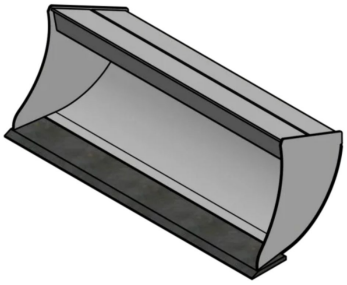

JST E-PS0 PLANERSKOVL, B80, MH30

Read More
SKU: JST-100408000N-MH30
Price: kr. 3.683,00 Ekskl. moms

Maskinstørrelse [ton]: 0.8 – 1.4
Ophæng: MH30
Bredde [mm]: 800
Volumen (SAE) [L]: 51
Vægt (uden ophæng) [kg]: 25
Åbning [mm]: N/A
Åbnings vinkel [°]: N/A
Højde [mm]: N/A

RISTESKOVLE

JST E-RS0 RISTESKOVL, B60, MH30

Read More
SKU: JST-100306000N-MH30
Price: kr. 5.533,00 Ekskl. moms

Maskinstørrelse [ton]: 0.8 – 1.4
Ophæng: MH30
Bredde [mm]: 600
Volumen (SAE) [L]: 65
Vægt (uden ophæng) [kg]: 55
Åbning [mm]: N/A
Åbnings vinkel [°]: N/A
Højde [mm]: N/A

JST E-RS0 RISTESKOVL, B40, MH30

Read More
SKU: JST-100304000N-MH30
Price: kr. 4.866,00 Ekskl. moms

Maskinstørrelse [ton]: 0.8 – 1.4
Ophæng: MH30
Bredde [mm]: 400
Volumen (SAE) [L]: 41
Vægt (uden ophæng) [kg]: 45
Åbning [mm]: N/A
Åbnings vinkel [°]: N/A
Højde [mm]: N/A

JST E-RS0 RISTESKOVL, B50, MH30

Read More
SKU: JST-100305000N-MH30
Price: kr. 4.933,00 Ekskl. moms

Maskinstørrelse [ton]: 0.8 – 1.4
Ophæng: MH30
Bredde [mm]: 500
Volumen (SAE) [L]: 53
Vægt (uden ophæng) [kg]: 50
Åbning [mm]: N/A
Åbnings vinkel [°]: N/A
Højde [mm]: N/A

S30/150

GRAVESKOVLE

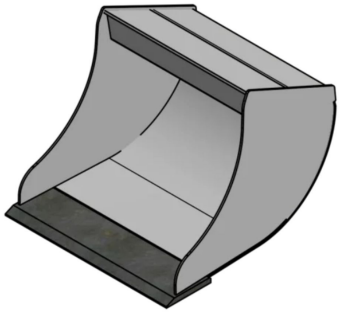

JST E-GS0 GRAVESKOVL, B20, S30/150

Read More
SKU: JST-100102000N-S30/150
Price: kr. 2.183,00 Ekskl. moms

Maskinstørrelse [ton]: 0.8 – 1.4
Ophæng: S30/150
Bredde [mm]: 200
Volumen (SAE) [L]: 17
Vægt (uden ophæng) [kg]: 15
Åbning [mm]: N/A
Åbnings vinkel [°]: N/A
Højde [mm]: N/A

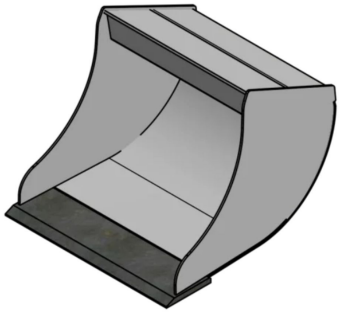

JST E-GS0 GRAVESKOVL, B25, S30/150

Read More
SKU: JST-100102500N-S30/150
Price: kr. 2.350,00 Ekskl. moms

Maskinstørrelse [ton]: 0.8 – 1.4
Ophæng: S30/150
Bredde [mm]: 250
Volumen (SAE) [L]: 23
Vægt (uden ophæng) [kg]: 17
Åbning [mm]: N/A
Åbnings vinkel [°]: N/A
Højde [mm]: N/A

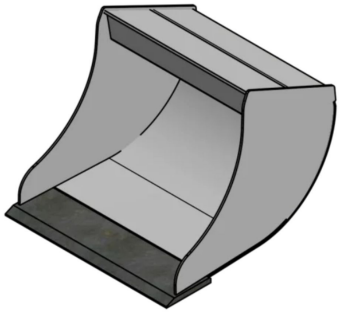

JST E-GS0 GRAVESKOVL, B30, S30/150

Read More
SKU: JST-100103000N-S30/150
Price: kr. 2.483,00 Ekskl. moms

Maskinstørrelse [ton]: 0.8 – 1.4
Ophæng: S30/150
Bredde [mm]: 300
Volumen (SAE) [L]: 29
Vægt (uden ophæng) [kg]: 20
Åbning [mm]: N/A
Åbnings vinkel [°]: N/A
Højde [mm]: N/A

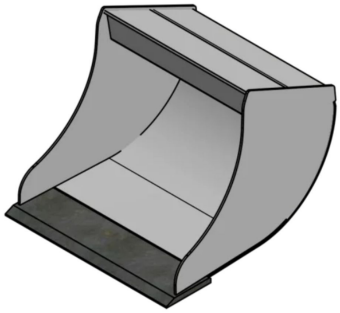

JST E-GS0 GRAVESKOVL, B40, S30/150

Read More
SKU: JST-100104000N-S30/150
Price: kr. 2.783,00 Ekskl. moms

Maskinstørrelse [ton]: 0.8 – 1.4
Ophæng: S30/150
Bredde [mm]: 400
Volumen (SAE) [L]: 41
Vægt (uden ophæng) [kg]: 23
Åbning [mm]: N/A
Åbnings vinkel [°]: N/A
Højde [mm]: N/A

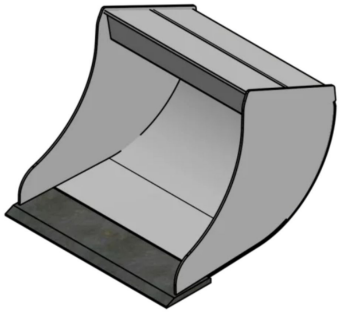

JST E-GS0 GRAVESKOVL, B50, S30/150

Read More
SKU: JST-100105000N-S30/150
Price: kr. 2.950,00 Ekskl. moms

Maskinstørrelse [ton]: 0.8 – 1.4
Ophæng: S30/150
Bredde [mm]: 500
Volumen (SAE) [L]: 53
Vægt (uden ophæng) [kg]: 26
Åbning [mm]: N/A
Åbnings vinkel [°]: N/A
Højde [mm]: N/A

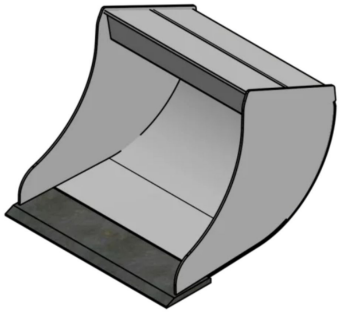

JST E-GS0 GRAVESKOVL, B60, S30/150

Read More
SKU: JST-100106000N-S30/150
Price: kr. 3.216,00 Ekskl. moms

Maskinstørrelse [ton]: 0.8 – 1.4
Ophæng: S30/150
Bredde [mm]: 600
Volumen (SAE) [L]: 65
Vægt (uden ophæng) [kg]: 29
Åbning [mm]: N/A
Åbnings vinkel [°]: N/A
Højde [mm]: N/A

KIPBARE PLANERSKOVLE 1 CYL.

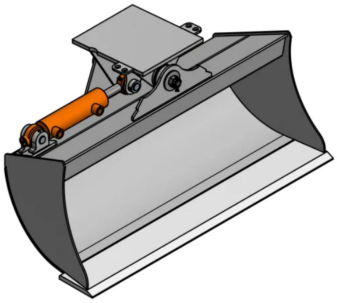

JST E-KPS0 KIPBAR PLANERSKOVL, B80, S30/150

Read More
SKU: JST-100508000N-S30/150
Price: kr. 10.050,00 Ekskl. moms

Maskinstørrelse [ton]: 0.8 – 1.4
Ophæng: S30/150
Bredde [mm]: 800
Volumen (SAE) [L]: 48
Vægt (uden ophæng) [kg]: 48
Åbning [mm]: N/A
Åbnings vinkel [°]: N/A
Højde [mm]: N/A

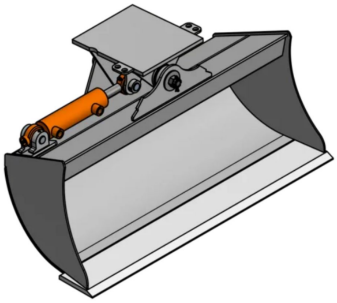

JST E-KPS0 KIPBAR PLANERSKOVL, B90, S30/150

Read More
SKU: JST-100509000N-S30/150
Price: kr. 10.516,00 Ekskl. moms

Maskinstørrelse [ton]: 0.8 – 1.4
Ophæng: S30/150
Bredde [mm]: 900
Volumen (SAE) [L]: 65
Vægt (uden ophæng) [kg]: 62
Åbning [mm]: N/A
Åbnings vinkel [°]: N/A
Højde [mm]: N/A

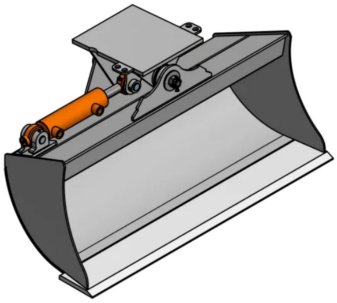

JST E-KPS0 KIPBAR PLANERSKOVL, B100, S30/150

Read More
SKU: JST-100510000N-S30/150
Price: kr. 11.266,00 Ekskl. moms

Maskinstørrelse [ton]: 0.8 – 1.4
Ophæng: S30/150
Bredde [mm]: 1000
Volumen (SAE) [L]: N/A
Vægt (uden ophæng) [kg]: 63
Åbning [mm]: N/A
Åbnings vinkel [°]: N/A
Højde [mm]: N/A

LERSKOVLE

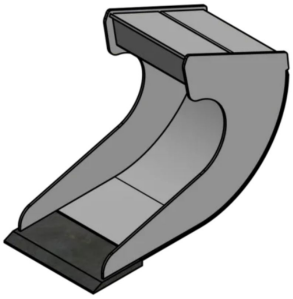

JST E-LS0 LERSKOVL, B20, S30/150

Read More
SKU: JST-100002000N-S30/150
Price: kr. 2.183,00 Ekskl. moms

Maskinstørrelse [ton]: 0.8 – 1.4
Ophæng: S30/150
Bredde [mm]: 200
Volumen (SAE) [L]: 17
Vægt (uden ophæng) [kg]: 15
Åbning [mm]: N/A
Åbnings vinkel [°]: N/A
Højde [mm]: N/A

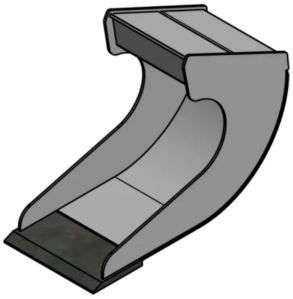

JST E-LS0 LERSKOVL, B25, S30/150

Read More
SKU: JST-100002500N-S30/150
Price: kr. 2.350,00 Ekskl. moms

Maskinstørrelse [ton]: 0.8 – 1.4
Ophæng: S30/150
Bredde [mm]: 250
Volumen (SAE) [L]: 23
Vægt (uden ophæng) [kg]: 17
Åbning [mm]: N/A
Åbnings vinkel [°]: N/A
Højde [mm]: N/A

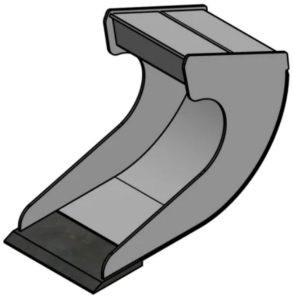

JST E-LS0 LERSKOVL, B30, S30/150

Read More
SKU: JST-100003000N-S30/150
Price: kr. 2.483,00 Ekskl. moms

Maskinstørrelse [ton]: 0.8 – 1.4
Ophæng: S30/150
Bredde [mm]: 300
Volumen (SAE) [L]: 29
Vægt (uden ophæng) [kg]: 20
Åbning [mm]: N/A
Åbnings vinkel [°]: N/A
Højde [mm]: N/A

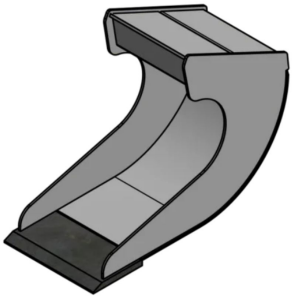

JST E-LS0 LERSKOVL, B35, S30/150

Read More
SKU: JST-100003500N-S30/150
Price: kr. 2.666,00 Ekskl. moms

Maskinstørrelse [ton]: 0.8 – 1.4
Ophæng: S30/150
Bredde [mm]: 350
Volumen (SAE) [L]: 35
Vægt (uden ophæng) [kg]: 21
Åbning [mm]: N/A
Åbnings vinkel [°]: N/A
Højde [mm]: N/A

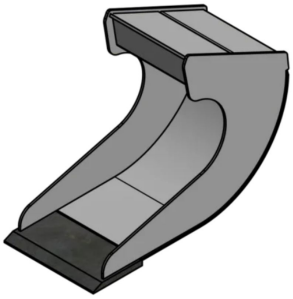

JST E-LS0 LERSKOVL, B40, S30/150

Read More
SKU: JST-100004000N-S30/150
Price: kr. 2.783,00 Ekskl. moms

Maskinstørrelse [ton]: 0.8 – 1.4
Ophæng: S30/150
Bredde [mm]: 400
Volumen (SAE) [L]: 41
Vægt (uden ophæng) [kg]: 23
Åbning [mm]: N/A
Åbnings vinkel [°]: N/A
Højde [mm]: N/A

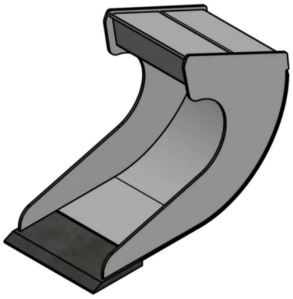

JST E-LS0 LERSKOVL, B50, S30/150

Read More
SKU: JST-100005000N-S30/150
Price: kr. 2.950,00 Ekskl. moms

Maskinstørrelse [ton]: 0.8 – 1.4
Ophæng: S30/150
Bredde [mm]: 500
Volumen (SAE) [L]: 53
Vægt (uden ophæng) [kg]: 35
Åbning [mm]: N/A
Åbnings vinkel [°]: N/A
Højde [mm]: N/A

PLANERSKOVLE

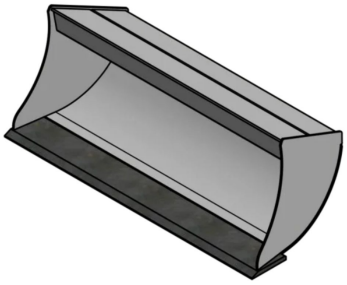

JST E-PS0 PLANERSKOVL, B90, S30/150

Read More
SKU: JST-100409000N-S30/150
Price: kr. 3.900,00 Ekskl. moms

Maskinstørrelse [ton]: 0.8 – 1.4
Ophæng: S30/150
Bredde [mm]: 900
Volumen (SAE) [L]: 72
Vægt (uden ophæng) [kg]: 40
Åbning [mm]: N/A
Åbnings vinkel [°]: N/A
Højde [mm]: N/A

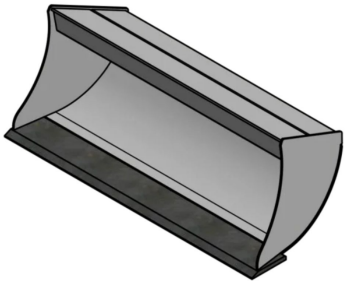

JST E-PS0 PLANERSKOVL, B100, S30/150

Read More
SKU: JST-100410000N-S30/150
Price: kr. 4.216,00 Ekskl. moms

Maskinstørrelse [ton]: 0.8 – 1.4
Ophæng: S30/150
Bredde [mm]: 1000
Volumen (SAE) [L]: 82
Vægt (uden ophæng) [kg]: 44
Åbning [mm]: N/A
Åbnings vinkel [°]: N/A
Højde [mm]: N/A

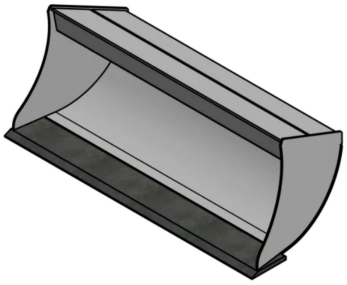

JST E-PS0 PLANERSKOVL, B80, S30/150

Read More
SKU: JST-100408000N-S30/150
Price: kr. 3.683,00 Ekskl. moms

Maskinstørrelse [ton]: 0.8 – 1.4
Ophæng: S30/150
Bredde [mm]: 800
Volumen (SAE) [L]: 51
Vægt (uden ophæng) [kg]: 25
Åbning [mm]: N/A
Åbnings vinkel [°]: N/A
Højde [mm]: N/A

RISTESKOVLE

JST E-RS0 RISTESKOVL, B60, S30/150

Read More
SKU: JST-100306000N-S30/150
Price: kr. 5.533,00 Ekskl. moms

Maskinstørrelse [ton]: 0.8 – 1.4
Ophæng: S30/150
Bredde [mm]: 600
Volumen (SAE) [L]: 65
Vægt (uden ophæng) [kg]: 55
Åbning [mm]: N/A
Åbnings vinkel [°]: N/A
Højde [mm]: N/A

JST E-RS0 RISTESKOVL, B40, S30/150

Read More
SKU: JST-100304000N-S30/150
Price: kr. 4.866,00 Ekskl. moms

Maskinstørrelse [ton]: 0.8 – 1.4
Ophæng: S30/150
Bredde [mm]: 400
Volumen (SAE) [L]: 41
Vægt (uden ophæng) [kg]: 45
Åbning [mm]: N/A
Åbnings vinkel [°]: N/A
Højde [mm]: N/A

JST E-RS0 RISTESKOVL, B50, S30/150

Read More
SKU: JST-100305000N-S30/150
Price: kr. 4.933,00 Ekskl. moms

Maskinstørrelse [ton]: 0.8 – 1.4
Ophæng: S30/150
Bredde [mm]: 500
Volumen (SAE) [L]: 53
Vægt (uden ophæng) [kg]: 50
Åbning [mm]: N/A
Åbnings vinkel [°]: N/A
Højde [mm]: N/A